ВладМиВа®

ТИГЛИ КЕРАМИЧЕСКИЕ

Произведено в России
ЗАО ОЭЗ «ВладМиВа»

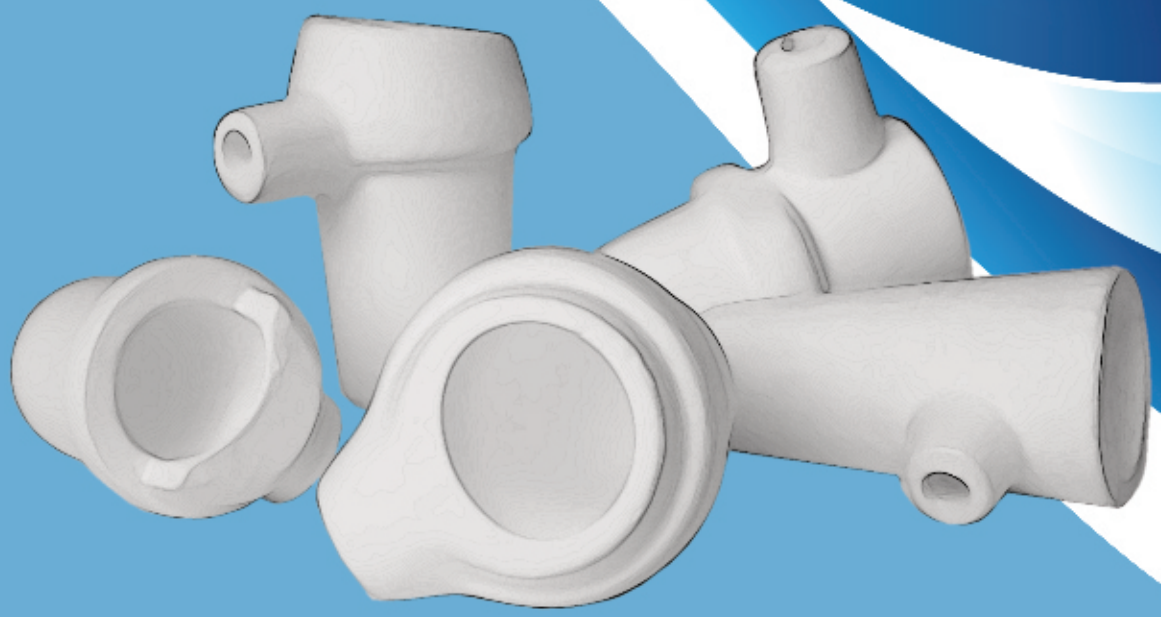

VladMiVa®

CERAMIC CRUCIBLES

НОМЕНКЛАТУРА ТИГЛЕЙ

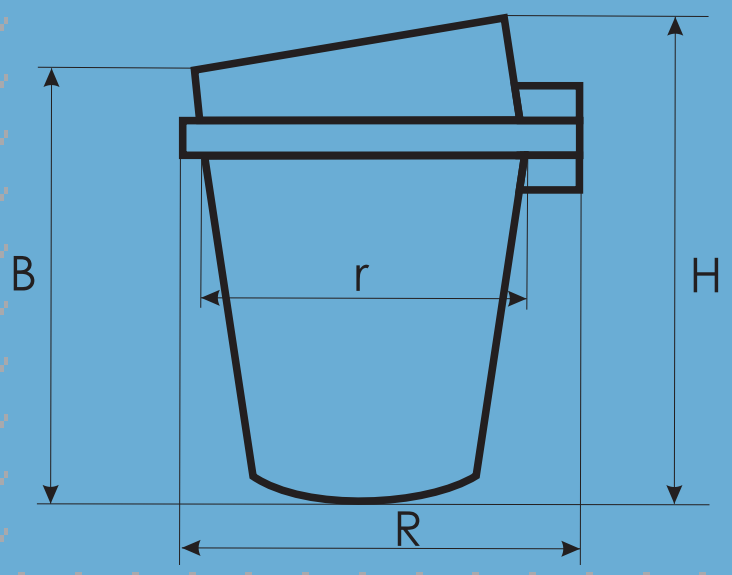

Таблица среднестатистических данных замеров тиглей

№	Тип линейной установки	Код	Размеры, мм (отклонение не более 1%)				Code	Typ of casting unit
			H	B	R	r		
1	Форнакс	Ф-01-1	78,0	78,4	46,4	40,3	F-01-1	Fornax
2	Форнакс-Т	Ф-01-2	82,3	82,3	46,2	40,8	F-01-2	Fornax -T
3	Форнакс с крышкой	Ф-01-3	78,3	78,3	46,2	39,4	F-01-3	Fornax with cap
4	Форнакс 35	Ф-01-4	77,5	77,5	49,0	45,4	F-014	Fornax -35
5	Манфреди средний	М-02-1	69,4	69,4	44,2	36,4	M-02-1	Manfredy middle
6	Манфреди средний с крышкой	М-02-2	69,7	69,7	44,2	36,4	M-02-2	Manfredy middle with cap
7	Манфреди малый	М-02-3	68,0	59,3	48,1	38,5	M-02-3	Manfredy little
8	Манфреди малый с крышкой	М-02-4	68,0	59,7	48,2	38,4	M-02-4	Manfredy little with cap
9	Манфреди большой	М-02-5	77,5	77,5	60,0	49,9	M-02-5	Manfredy big
10	Минимакс	М-03-1	70,4	70,4	51,9	41,4	M-03-1	Minimax
11	Дегутрон	Д-04-1	62,4	54,7	42,5	35,0	D-04-1	Degutron
12	Наутилус	Н-05-1	81,5	81,5	45,1	40,5	N-05-1	Nautilus
13	НХ-Дент	Н-06-1	65,8	59,0	46,4	39,0	N-06-1	NH-Dent
14	Дукатрон	Д-07-1	76,7	71,3	46,2	40,2	D-07-1	Dukatron
15	Дюкатрон	Д-08-1	78,3	68,5	46,5	39,1	D-08-1	Dyukatron
16	Дегусса	Д-09-1	66,2	58,7	42,0	34,9	D-09-1	Degussa
17	Хереус с одним ободком	Х-10-1	75,0	75,0	50,4	38,5	H-10-1	Hereus with one fillet
18	Хереус с двойным ободком	Х-10-2	85,5	85,5	50,5	38,2	H-10-2	Hereus with double fillet
19	Алои	А-11-1	82,7	82,7	45,5	40,0	A-11-1	Aloi
20	Кастомат	К-12-1	71,2	71,2	53,1	41,0	K-12-1	Kastomat
21	Ивокаст	И-13-1	68.6	55,5	42,8	36,1	I-13-1	Ivocast
22	Ивокаст-2	И-13-2	75,0	75,0	46,0	42,5	I-13-2	Ivocast-2
23	Ленинградский малый	Л-14-1	81,0	81,0	-	36,0	L-14-1	Leningradskiy little
24	ВЧИ	В-15-1	76,5	76,5	58,8	47,0	W-15-1	WCHI
25	ВЧИ-10	В-15-2	70,6	60,0	58,5	49,5	W-15-2	WCHI-10
26	Желенко	Ж-16-1	67,0	47,5	41,9	37,5	G-16-1	Gelenko
27	Спаркдон	С-17-1	66,8	54,5	51,7	41,2	S-17-1	Sparkdon
28	Дако	Д-18-1	101,8	101,8	41,0	33,5	D-18-1	Dako
29	Кюльцер	К-19-1	70,0	70,0	48,0	37,0	K-19-1	Kyultser
30	Южин	Ю-20-1	107,0	97,0	-	40,0	Yu-20-1	Yugin

Номенклатура производимых тиглей представлена в данном каталоге.
Возможно изготовление любых тиглей по образцам или чертежам заказчика.
Минимальная партия заказа – от 100 штук

Nomenclature of produced crucibles is presented in this catalog.
It is possible to produce any crucibles for samples or drawings of the customer.
The minimum order - 100 pieces.

Тигли керамические для плавления металлов и сплавов в печах индукционного типа

Тигли керамические предназначены для плавления металлов и сплавов, используемых в ортопедической стоматологии для изготовления литейных коронок, промежутков, мостов, а также других металлических элементов зубных протезов в условиях стоматологических поликлиник, лабораторий и мастерских.

Тигли керамические произведены по уникальной технологии на основе аморфных кварцевых нанодисперсных систем, которые обеспечивают им высокую термостойкость и коррозионную устойчивость.

ОСНОВНЫЕ СВОЙСТВА

Содержание двуокиси кремния в тиглях	- не менее 99,0 %
Термическая стойкость тиглей	- не менее 15 теплосмен (при нагревании до температуры + 950°С)
Температура применения	- не более 1600 °С

Ceramic crucibles for melting metals and alloys in furnaces induction type

Ceramic crucibles used for melting metals and alloys used in orthopedic dentistry for the manufacture of cast crowns, gaps, bridges and other metal components of dentures in dental clinics, laboratories and workshops.

Ceramic crucibles are produced using a unique technology based on amorphous silica nano-powder systems that provide them with high heat resistance and corrosion resistance.

FEATURES

The content of silica in the crucible	- at least 99,0 %.
Thermal resistance of crucibles	- at least 15 thermal cycles (heating to a temperature of + 950° C)
The use temperature	-not more than 1600° C.

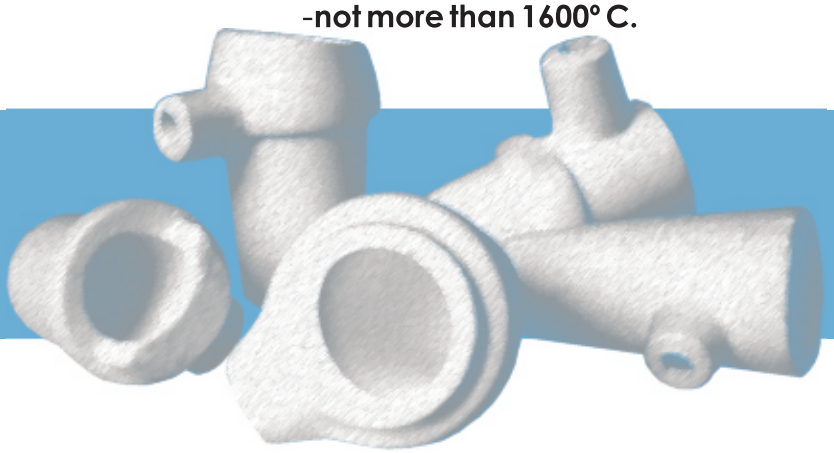

ООО «Торговый Дом ВладМиВа», 308023, Россия, г. Белгород, ул. Садовая118,
(4722) 26-26-83, 26-18-04, факс: 31-35-02, www.vladmiva.ru, market@vladmiva.ru

Trade House «VladMiVa», 118 Sadovaya str., Belgorod, 308023, Russia
t:+7(4722), 26-26-83, 26-18-04 f:+7(4722) 31-35-02, www.vladmiva.ru, market@vladmiva.ru